MEMDOS MN

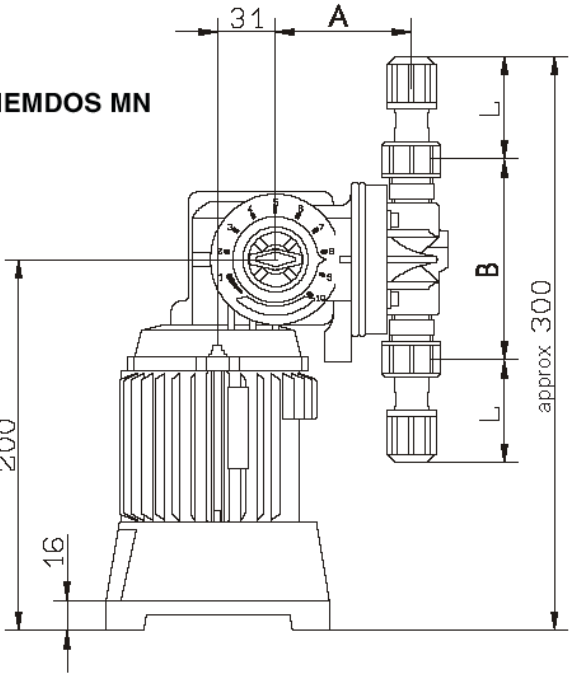

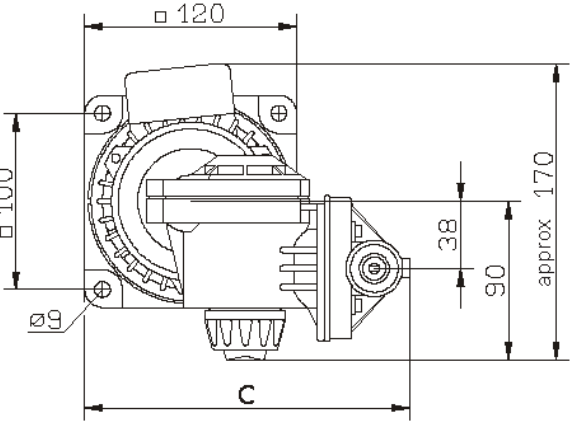

	A	B	C
A3...24	73	184	108
A40	109	218	153